GORIKI ISLAND

取扱説明書

www.gorikiisland.jp

ins-DN-glass-1707

ガラスドアノブ　DN4：DN5：DN6

構成部品

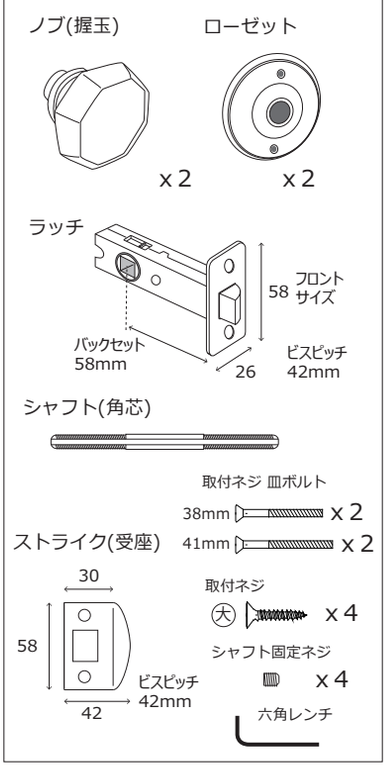

ドアノブ　組立図

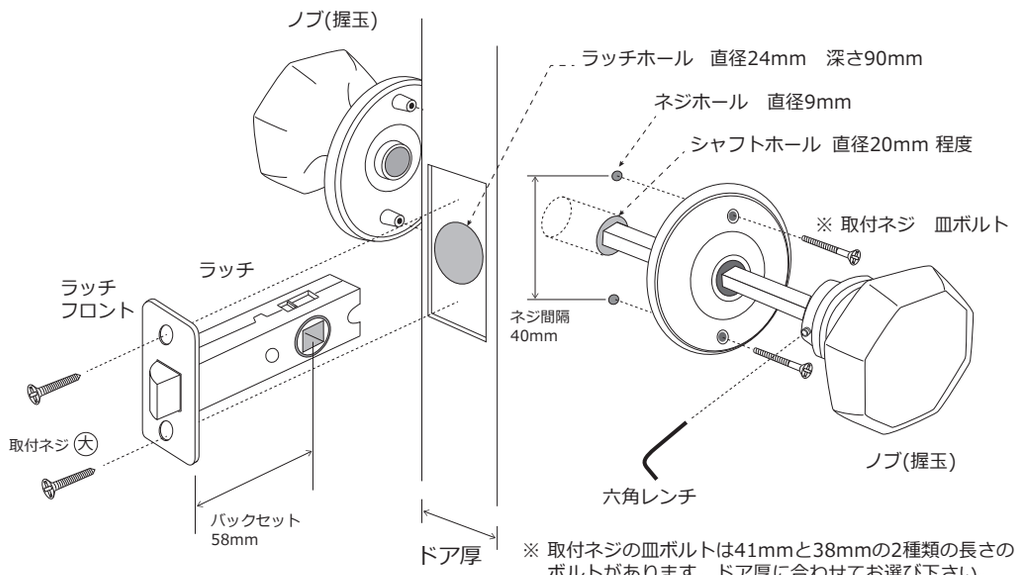

対応ドア厚　34mm ～ 39mm

取付けるドアにラッチとシャフトが収まるように
ドリルで穴を開けてドアを加工してください。

※ 取付ネジの皿ボルトは41mmと38mmの2種類の長さのボルトがあります。ドア厚に合わせてお選び下さい。

ドア厚 34mm～36mm　→　皿ボルト 38mmを使用
ドア厚 37mm～39mm　→　皿ボルト 41mmを使用

取付手順

① シャフト（角芯）の取付け

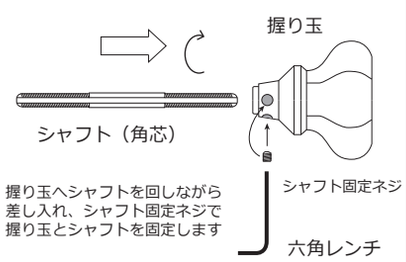

② ラッチを扉へ取付

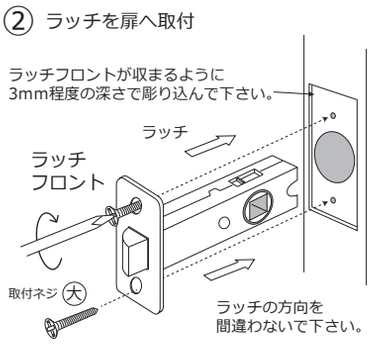

③ ノブ（握玉）の取付

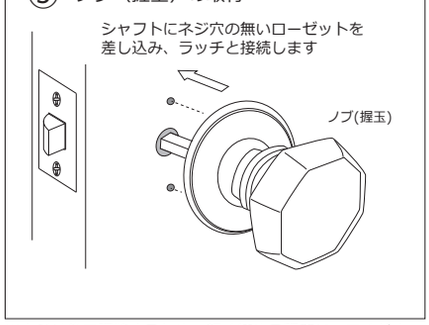

※ネジは後で調整するため、軽く締める程度にしてください。

④ ノブ（握玉）の取付

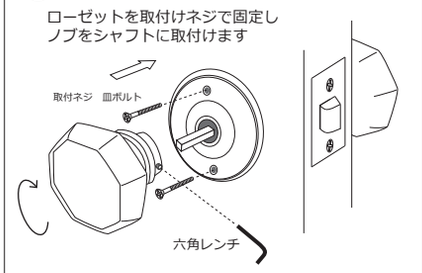

※ノブを回してラッチが正常に動くか確認して下さい。

⑤ ストライク (受座) の取付

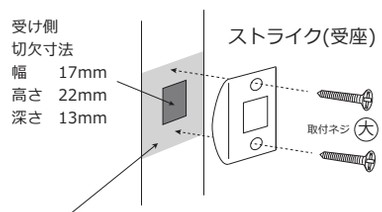

※ラッチとストライクの隙間が 2 mm以上になるように
受け側を彫り込むなど、受座の位置を調節して下さい。

※ラッチの動きが悪い場合は、取付ネジやシャフト固定ボルトを緩めるなどし、
ネジの締め付け具合で調整して下さい。

真鍮製品について

このドアノブは無垢材の真鍮を磨いただけのシンプルな仕上げです。変色を防止する処理は一切しておりません。真鍮素材は空気に触れることで表面が黒っぽく変色してゆきます。変色が気になる場合は市販の「真鍮磨き」等で磨いていただく事でもとの金色に戻ります。
また、磨かずに自然に変色していくことで新品時にはない重厚なアンティーク調の色合いに変化していきます。この変化が真鍮製品の醍醐味ですので、お手入れは乾拭き程度とし、自然に変色していく様子を楽しむ事をおすすめ致します。

株式会社
ゴーリキ アイランド

〒516-0021
三重県伊勢市朝熊町 3477-35
TEL 0596-21-1155